取扱説明書

型番：3R-TCF01

Qurra 卓上冷風扇 Anemo Cooler mini

2019.05.13
第1版

※万一、足りないものがございましたら、弊社お問い合わせ窓口にご連絡ください。
※デザイン及び仕様については、改良のため予告なしに変更する場合がございます。
※本書に記載している商品名、サービス名等は各社の登録商標です。

はじめに

この度は弊社製品をお求めいただきありがとうございます。 使用にあたっては本書に記載されております使用上の注意などをよく読み正しい方法でご使用ください。

●付属品

microUSBケーブル×1

給水ボトル×1

各部名称

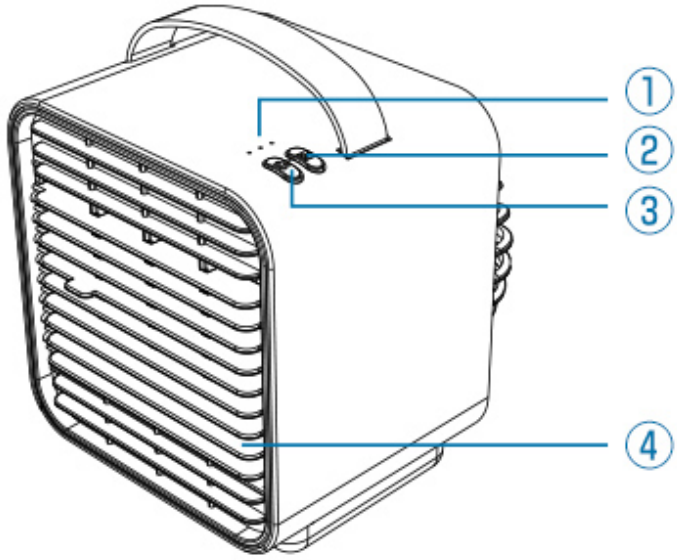

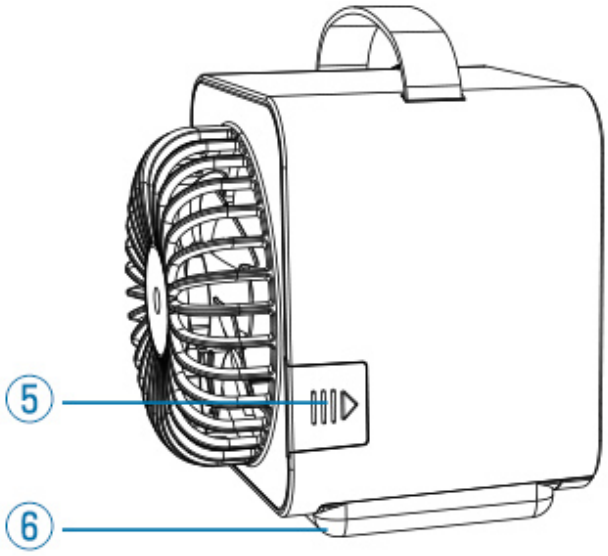

① 表示ランプ
② 機能設定ボタン
③ 風量/冷風ボタン
④ ルーバー（送風口）

⑤ タンクカバー
⑥ タンク

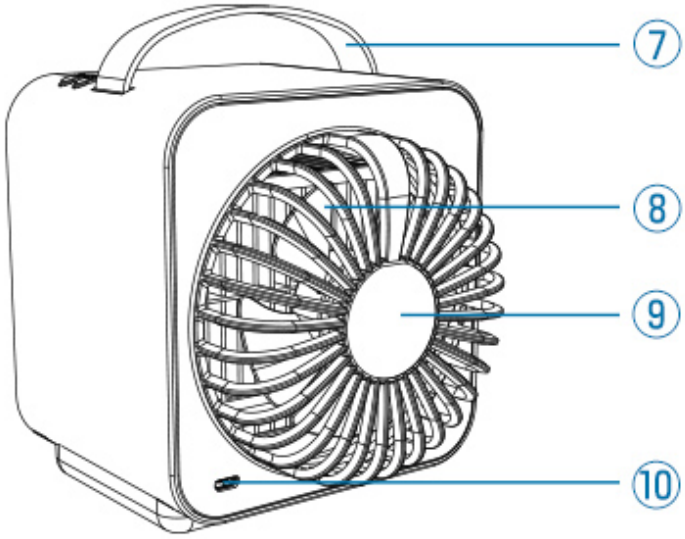

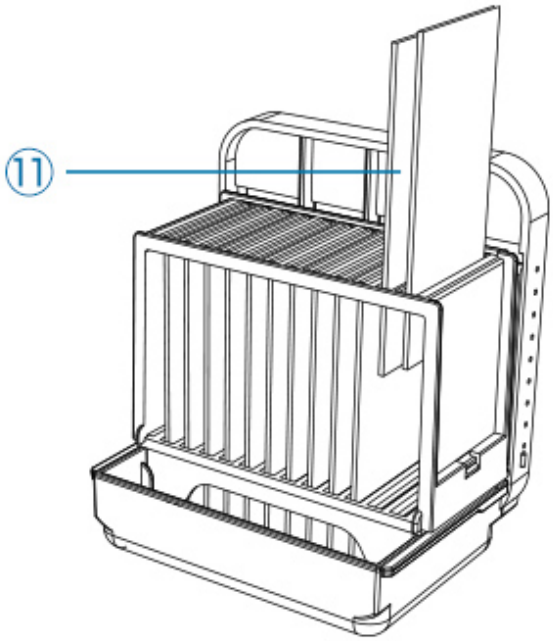

⑦ 取っ手
⑧ ファン
⑨ ファンカバー
⑩ microUSBポート

⑪ フィルター

分解・組立

⚠必ず電源をオフにし、充電しないでください。

⚠必ず本体が水平な状態で行ってください。

① タンク部を前面にスライドさせて取り外します。

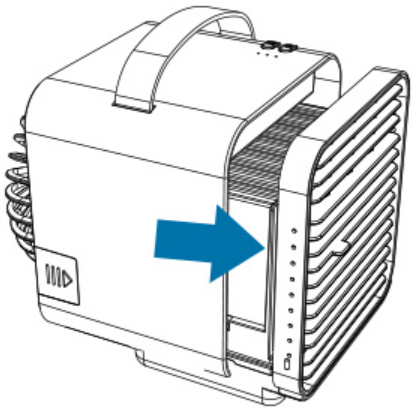

② タンク部のフィルターは1枚ずつ取り外せます。

※傾けすぎるとフィルターが落ちます。

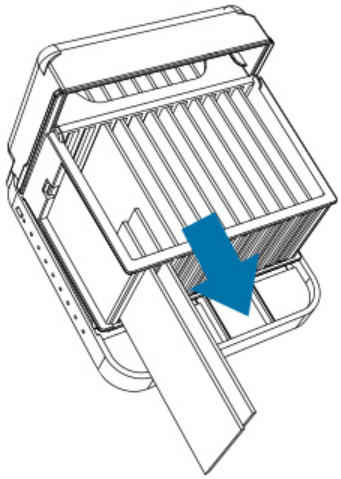

③ 取り付け時は、ファン部の溝にタンク側面の筋がはまるようにします。スライドさせ取り付けたらしっかりと最後まで取りついたことを確認してください。

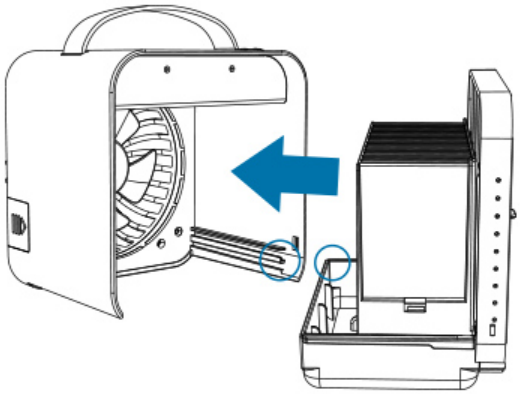

送風モード

風量/冷風ボタンを1回押すとLEDが青く点灯し、運転が開始されます。

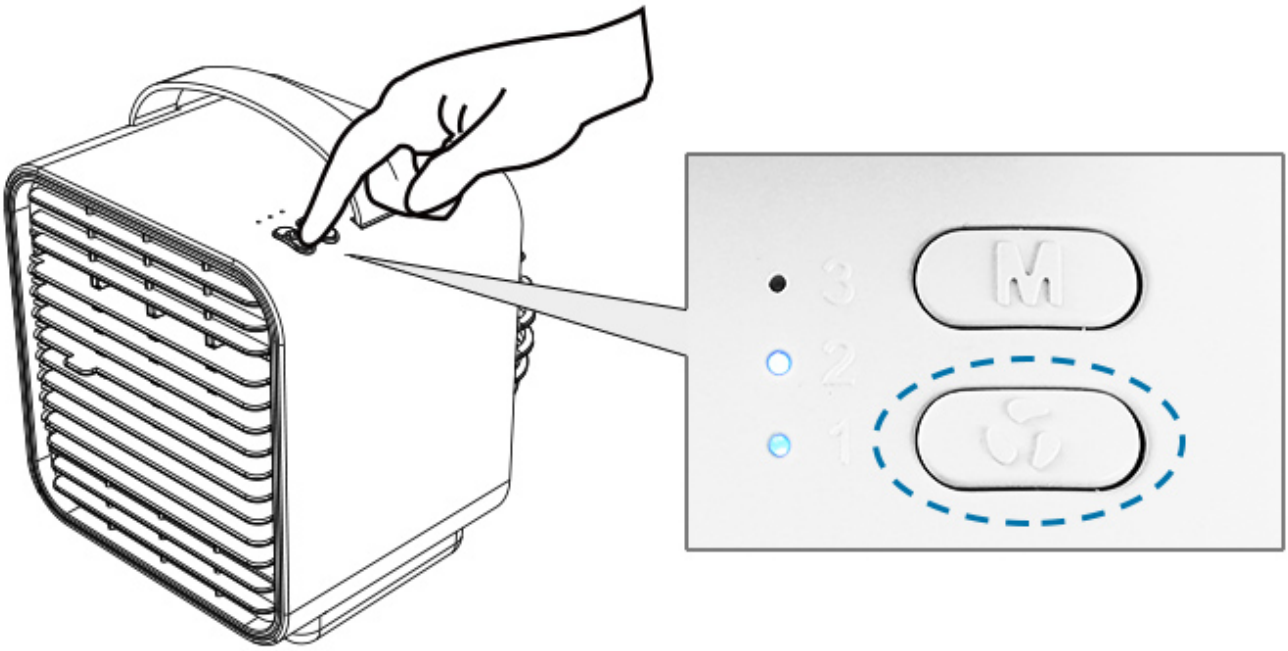

風量は3段階あります。電源ボタンを押すたびに風量を切り替えることができます。

電源ボタンを押す回数と風量調節

押す回数	1回	2回	3回	4回
風量	電源ON 風量1 (弱)	風量2 (中)	風量3 (強)	停止

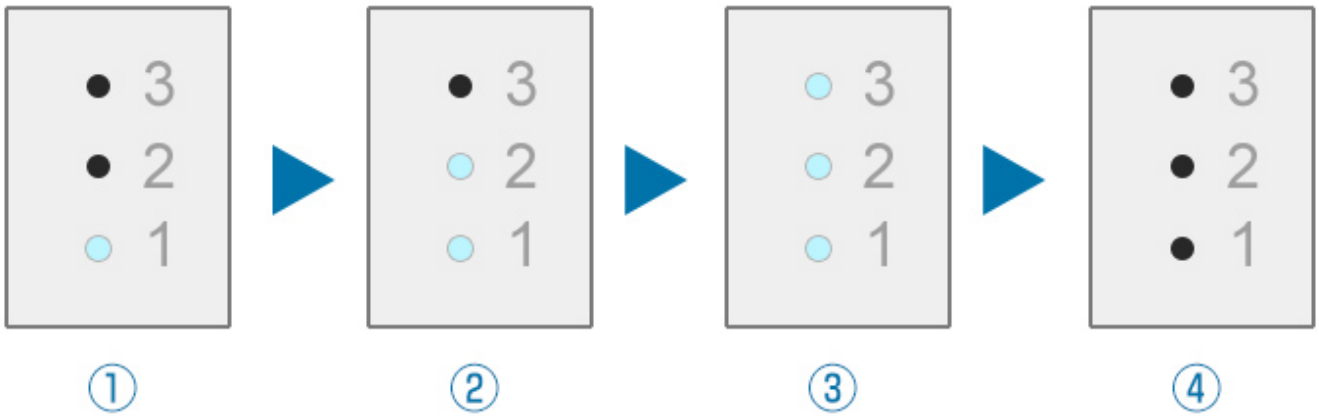

リズム運転モード

送風モード時でファン運転中、機能設定ボタンを1回押すとリズム運転モードにすることが出来ます。

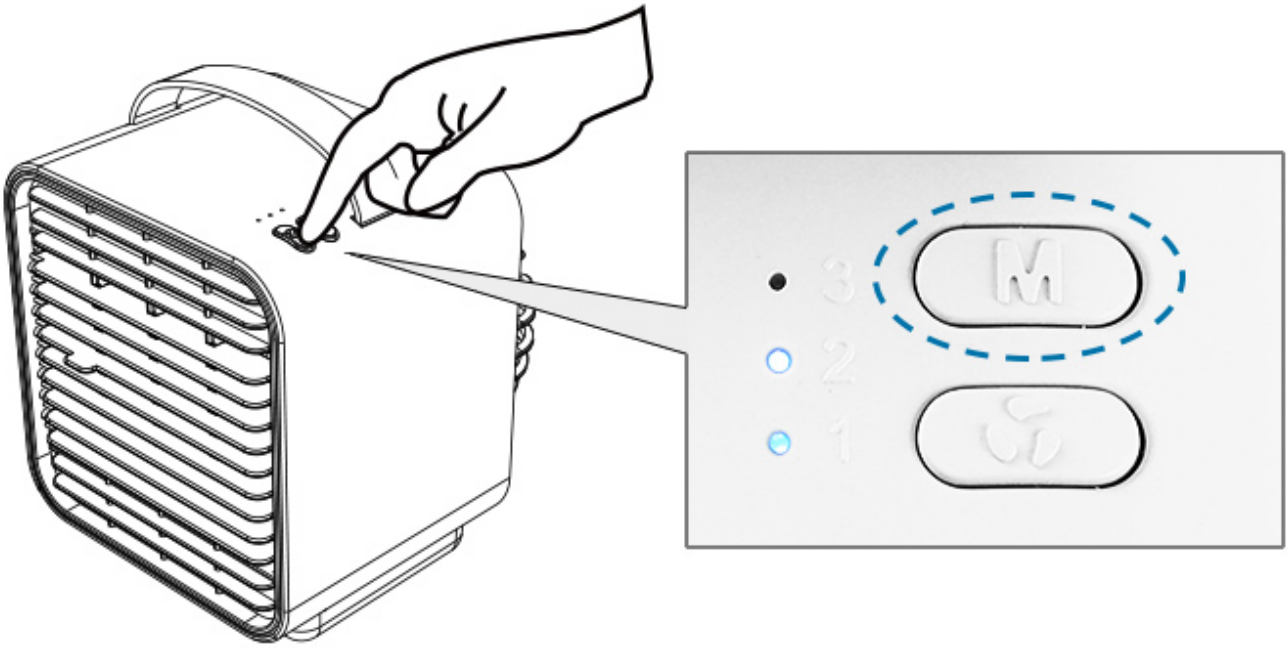

リズム運転モード時は10秒運転→10秒停止→…を繰り返します。もう一度機能設定ボタンを1回押すとリズム運転モードを解除します。

冷風モード

送風モード時でファン運転中、風量/冷風ボタンを長押しすると冷風モードにすることが出来ます。

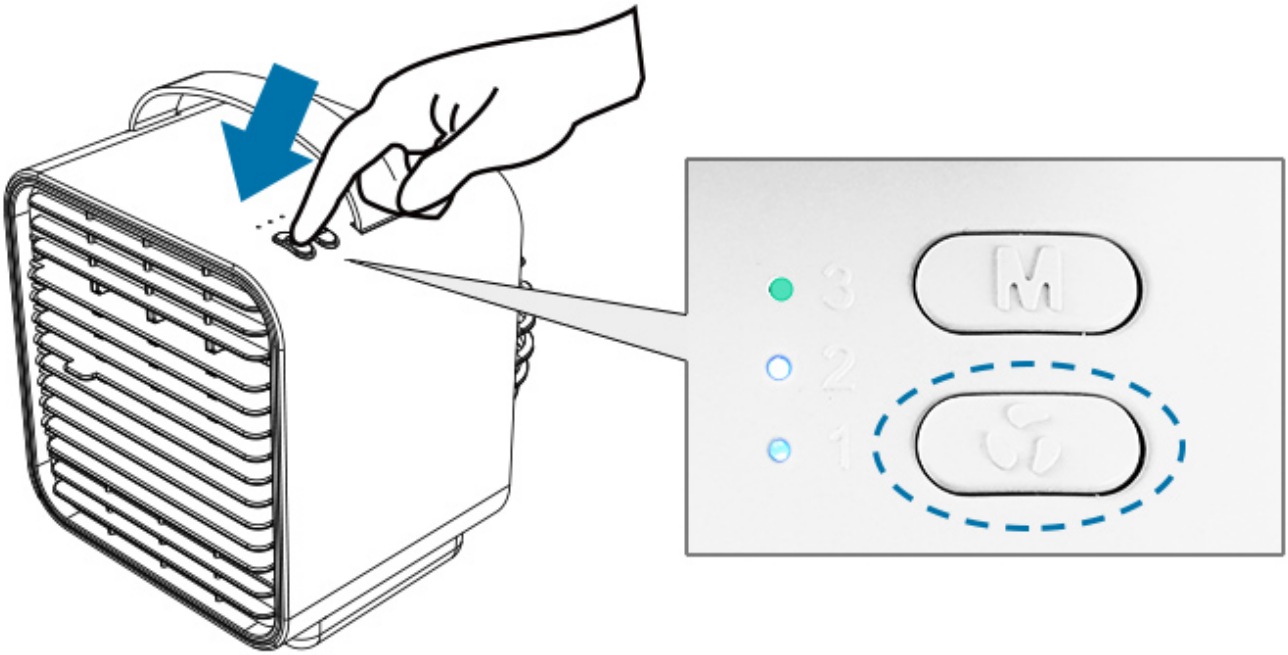

※冷風モード時は3のLEDが緑に点灯します。

※風量3時はLEDが青と緑に同時に点灯するため、青緑色に見えます。

もう一度風量/冷風ボタンを長押しすると冷風モードを解除します。

水を入れる

⚠必ず電源をオフにし、充電しないでください。

⚠必ず本体が水平な状態で行ってください。

① 給水ボトルに水を入れます。

※ボトルに150ml以上入れないでください。本体への給水時に水があふれます。

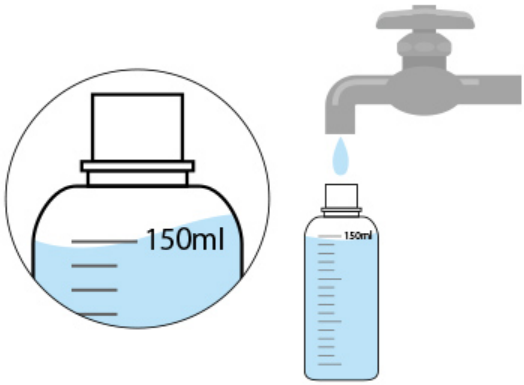

② 給水ボトルのキャップにパイプを取り付け、給水ボトルにセットします。

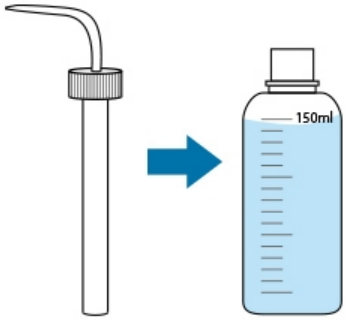

③ タンクカバーを矢印と反対方向にスライドさせて外します。

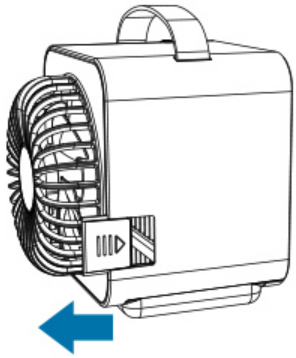

④ 給水ボトルの先端から水をタンクへ注水します。

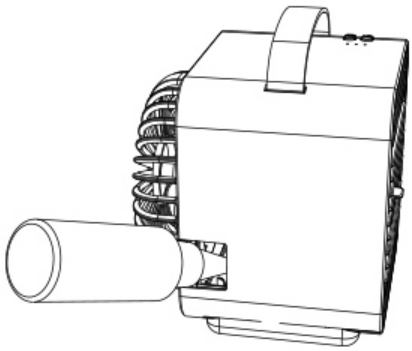

⑤ 給水後、タンクカバーを矢印の方向にスライドさせて取り付けます。

⑥ 各モードにて運転してください。

氷を入れる

⚠必ず電源をオフにし、充電しないでください。

⚠必ず本体が水平な状態で行ってください。

タンク内に氷を入れることが出来ます。

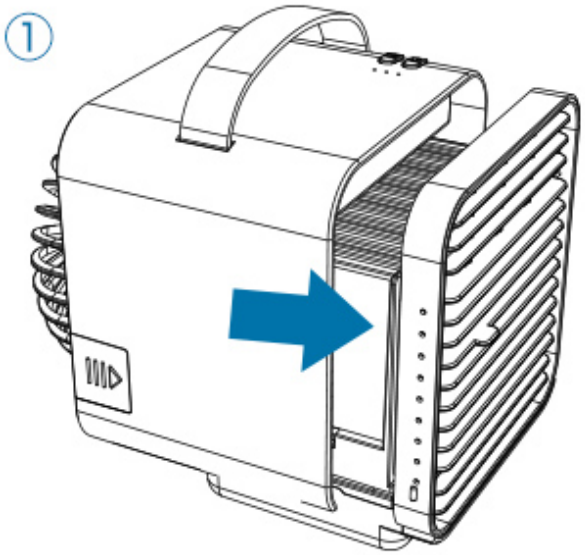

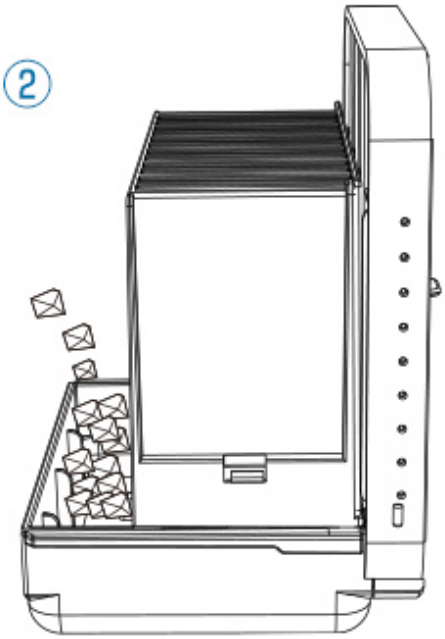

① 【分解・組立】に従い、本体からタンクを取り出します。

② タンク内に氷を入れます。

※氷は1辺2㎝角以下のものをご使用ください。

③ 【分解・組立】に従いタンク部とファン部を組み立てます。

④ 各モードにて運転してください。

ライト

機能設定ボタンを長押しするとライトを点灯することが出来ます。

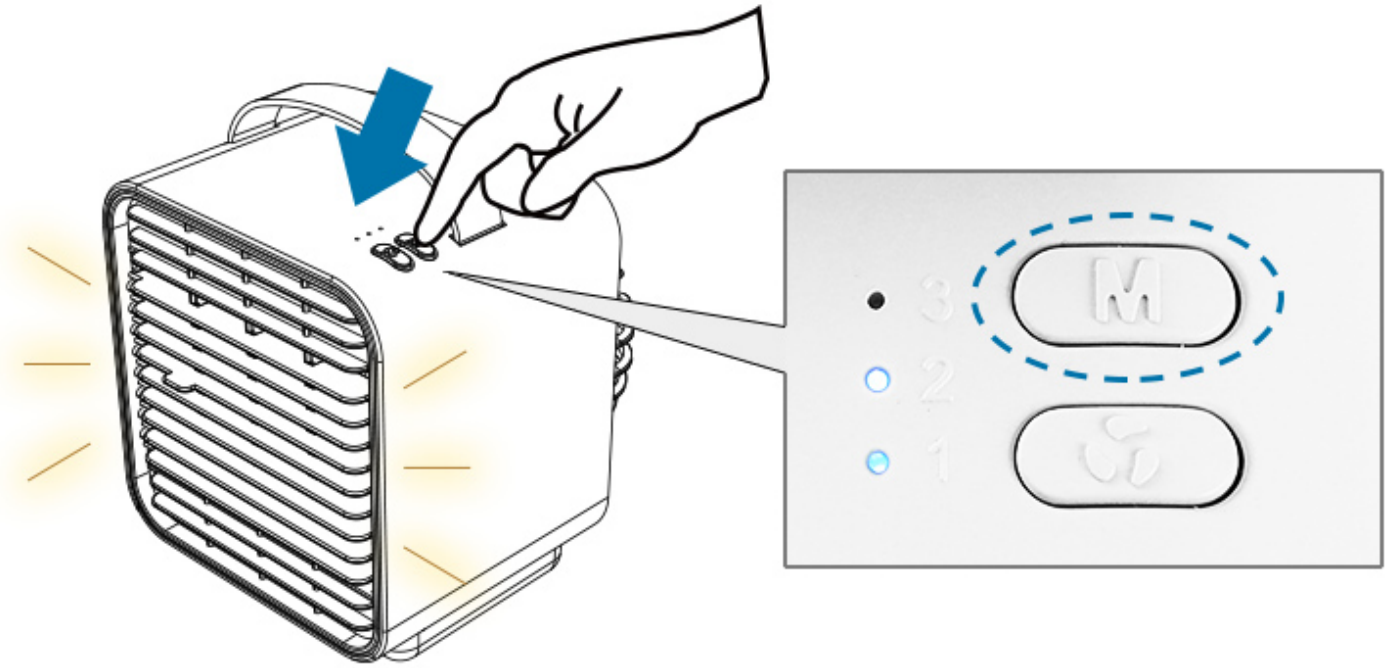

もう一度機能設定ボタンを長押しするとライトを消灯します。

充電する

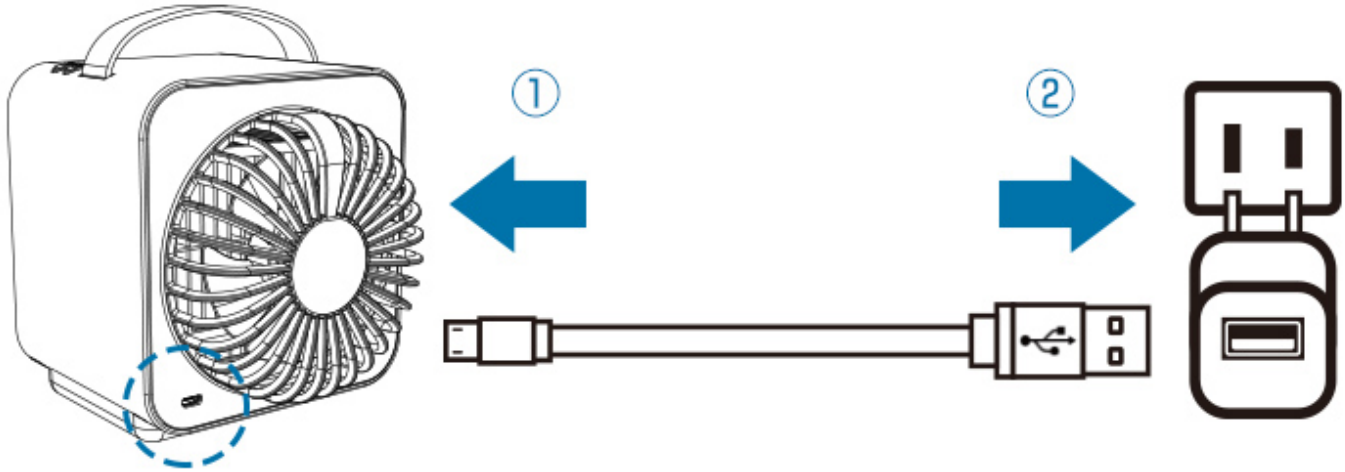

① 付属ケーブルのmicroUSBプラグを本体背面にあるmicroUSBポートへ接続してください。

② USBプラグを、お持ちのACアダプタのUSBポートなどへ接続してください。

●充電状況をお知らせ

充電が開始され、LEDが赤く点灯します。

満充電になると、LEDは消灯します。

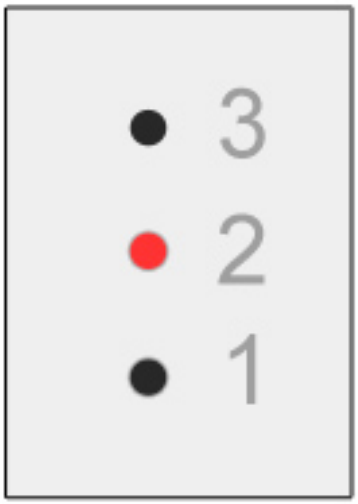

清掃する

⚠必ず電源をオフにし、充電しないでください。

⚠必ず本体が水平な状態で行ってください。

ファン部とタンク部を外します。

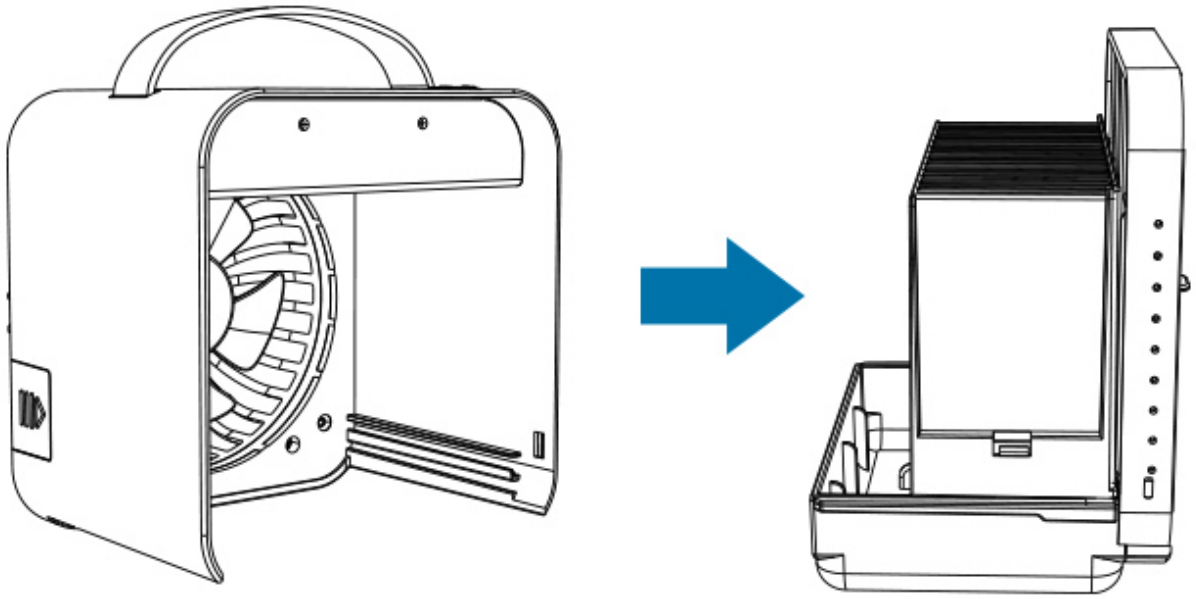

●タンク部

① タンク内に残った水を捨てます。

※傾けすぎるとフィルターが落ちます。

② フィルターを取り外します。

③ タンク内を柔らかい布などで掃除してください。

④ タンク部、フィルターを十分に乾燥させます。

●ファン部

① ファンカバーやファンに付着したほこりやチリなどを取り除きます。

② 清掃後、タンク部とファン部を取り付けます。

保管する場合

タンク部、フィルター、ファン部がそれぞれ十分に乾燥したことを確認してから保管してください。

フィルター交換

交換の目安 約2～3ヵ月

利用頻度により異なります。

交換方法は、【分解・組立】に従ってください。

以下の場合にもフィルターの交換が必要です。
・汚れ、カビがある場合 ・長期間使用しなかった場合

交換用フィルター オプション(別売品)	保証期間 初期不良のみ

製品仕様

商品名	Qurra 卓上冷風扇 Anemo Cooler mini
型番	3R-TCF01
入力	5V 1A
サイズ	約120×127×132mm
重量	約470g
タンク容量	約150ml
ケーブル長さ	約1000mm
付属品	microUSBケーブル×1 給水ボトル×1

使用上のご注意

●バッテリーの寿命を長く保つ為に、少なくとも4ヶ月に一度充電して下さい。
●水平な床の上や安定したテーブルの上に設置してください。
●製品が転倒すると本体やタンクの水が溢れます。安定した場所で使用してください。
●防水処理のされていない木製家具などの上に直接置かないでください。
●給水時、清掃時などは必ず電源を切ってください。
●タンクの最大容量よりも水を入れないでください。
●長時間使用しない場合は、水気を取り、よく乾燥させた上で清潔で湿気の少ない場所に保管してください。

ご使用済みの製品の廃棄に関して

製品に内蔵されている電池のリサイクルにご協力ください。このバッテリーにはリチウムイオン電池を使用しております。
本製品を最終的に廃棄する場合には、製品記載のサポート窓口までご連絡ください。

安全上のご注意

ここに記載された注意事項は使用者やまわりの方への危害損害を防止するためのものです。各項目をよくお読みになり必ず守ってご使用ください。

⚠警告

- 前カバー、後ろカバーの隙間からものや手を入れないでください。
- 本製品を分解したり改造したりしないでください。
- 過度の衝撃や振動を与えないでください。
- 感電の危険があるため本体が水などにぬれた状態やぬれた手で使用しないでください。
- 小さなお子様の手が届かないところで使用、保管をしてください。
- 本体や付属品を夏場の車内、暖房器具、調理器具など高熱になる環境、また直射日光の当たる環境で使用、保管しないでください。
- 本体の清掃にシンナーなどの有機溶剤を使用しないでください。
- 万が一使用中に煙が出たり異臭を感じた時はすぐに使用を中止してください。

⚠注意

- 長時間、風を直接体に当てないでください。
- 布や紙、ビニール袋などで覆ったり塞いで使用しないでください。
- ほこりや粉塵の多い場所で使用しないでください。
- 本製品を使用、接続する各機器に示された安全情報や定格表示を合わせて確認のうえ使用してください。
- 本製品を使用の前には接続機器のデータのバックアップなどを取ることをお勧めいたします。弊社では本製品を使用したことによるデータの消失や故障など一切の責任を負いかねます。
- 本製品の接続端子に液体・金属・燃えやすいものなどの異物を入れないでください。
- 本来の目的以外に使用しないでください。
- その他、異常を感じたら使用を中止し販売店または弊社へご連絡下さい。

企業情報とサポートについて

お問合せ窓口

製品保証：ご購入日から6ヵ月間

※注文確認メール、あるいは店頭購入の場合は販売店の納品書やレシートなど、購入日がわかる書面の保管をお願い致します。

スリー・アールシステム株式会社
3R SYSTEMS CORP. JAPAN

〒812-0008 福岡県福岡市博多区東光2丁目8-30-2F